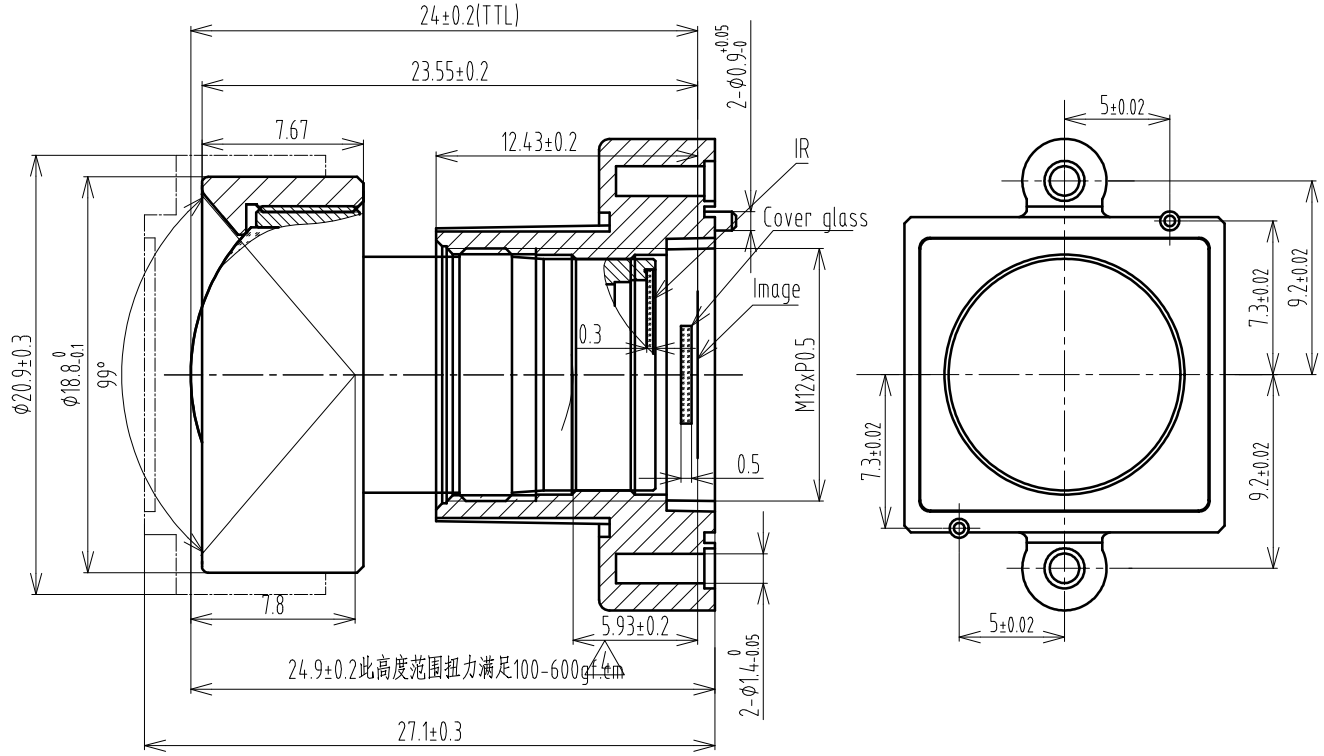

Main Specification				
Max image			φ8	
F/#			2.8±5%	
EFL			3.37±5%	
Relative illumination			78%	
CRA			9°	
FOV(°)		1/2.3 " (Sony IMX377)	1/2.5 " (Sony IMX317)	
	D	99°±5°	D:7.2mm	94°±5°
	H	85°±5°	H:6.29mm	85°±5°
	V	69°±5°	V:3.59mm	55°±5°
FFL(IR (t=0.3)in + Cover glass(t=0.5)in)			2.02±0.2	
BFL(IR (t=0.3)in + Cover glass(t=0.5)in)			5.93±0.2	
TTL			24±0.2	
Resolution			16M	
TV Distortion			<1%(D)	
Structure			5G2M	
Barrel materail			PC+10%GF	
Holder materail			LCP	
SURFACE QUALITY				
Center			60-40 5	
Margin			60-40 5	

版本	处数	更改文件号	担当	变更日期				
5	2	CY1601C2024120601	刘文斌	2024-12-06				
4	1	---	CHP	2020,01,16	设 计	CHP	2017-10-24	
3	1	---	CHP	2018,03,02	校 对			
2	1	---	CHP	2017,10,24	审 核			
					批 准			

TOLERANCE:
. LINEARITY TOLERANCES ±0.05
. ANGULAR TOLERANCES ARE±30'
. DRAFT ANGLES AREA±0.5°/SIDE

三角法

材 料(环 保)	单 位	比 例
	mm	1:1

名称	CY1601C F01规格	页 码
部番	CY1601C F01-SPEC	1/1
商品代号		版 本
		V05

CHIOPT